TTK06.V2

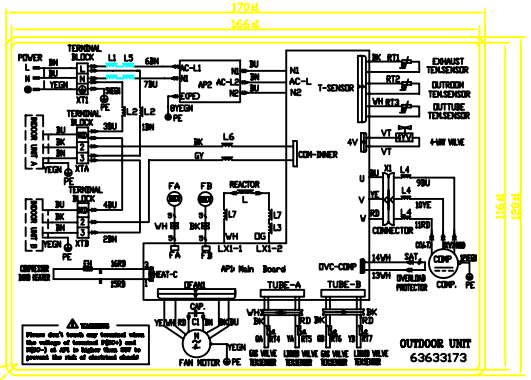

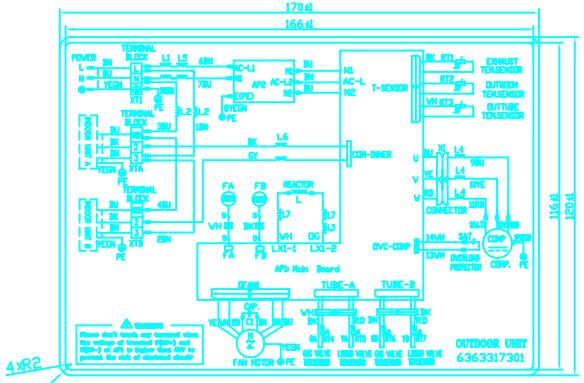

序号	物料编码	图号	备注
00	63633173	GWHD(14)NK3BO.XL	冷暖、有压缩机电加热带
01	6363317301	GWHD(14)NK3BO.XL(01)	单冷、无压缩机电加热带

印刷图的技术要求

1.严格按图幅比例,图文正确,线条清晰,图幅为白底黑字;

2.材料为符合RoHS的0.05mm光白PET,背面涂不干胶;

3.颜色旁的数字及线号要印刷出来.

4.按QJ/GD 41.12.001检验.

标记	处数	分区	更改文件号	签名	年月日
G	修改			金胜开	110826
I	修改			金胜开	110809
H	修改			李宏刚	101021

设计		标准化	
审核		数据审核	
工艺		审定	
会签		批准	

材料PET

GREE

产品型号：GWHD(14)NK3BO

线路图

图样标记	重量	比例
		1:1

物料编码:见图纸

共 1 张 第 1 张

GWHD(14)NK3BO.XL

BOM A2

改版单位
13 标管
201 技工
22 质检 ✓
24 质管 ✓
29 自P
361 技工
43 检验
44 物管
46 质管
47 管一
48 机关
49 物流 ✓
50 控制
51 生管
55 管二
58 销售
61 已管
62 售后
63 仓管

是否属于客户定制件
是
否 ✓

使用范围
通用
自P ✓
内销

地点	状态
修一	关手图 需加工
修二	关手图 需加工
普通周期记	

物料状态
检验
物管
质管
管理
BOM
质检 ✓
采购
物流
出库
控制
销售
下料
配送
仓管

Большая библиотека технической документации
https://splitsystema48.ru/instrukcii-po-ekspluatacii-kondicionerov.html
каталоги, инструкции, сервисные мануалы, схемы.
splitoff.ru